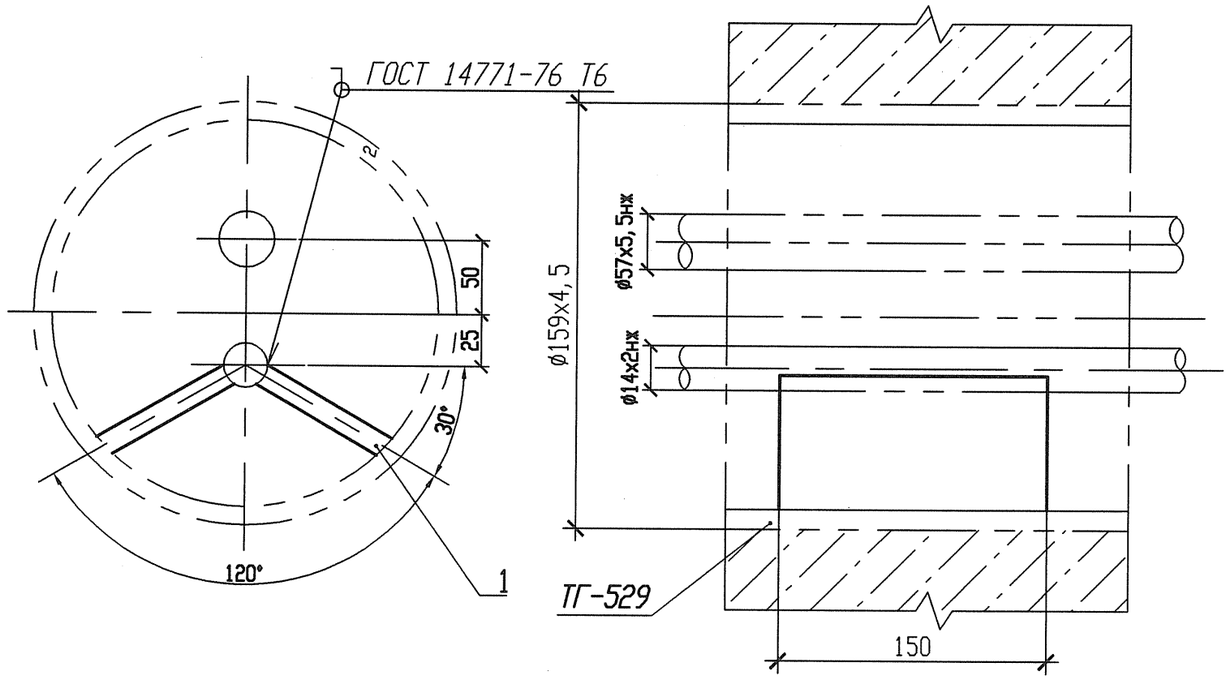

ДЕТАЛЬ ПОЗ. 1

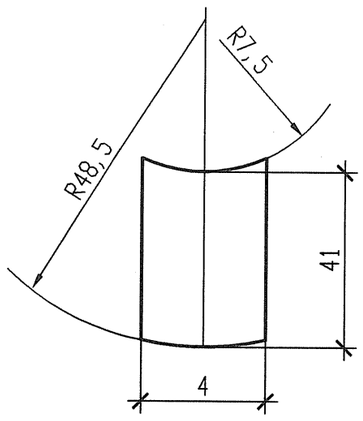

1 Привязку опоры смотри 3ТС20Z17

2 Изготовить один комплект.

Спецификация деталей

Поз.	Обозначение	Наименование	Кол.	Материал	Масса, кг ед.	Масса, кг общ.	Приме-чание
1	ГОСТ 19903-74	Лист Б-ПН 4х150х41	2	12Х18Н10Т ГОСТ 7350-77	0,1931	0,3862	
	ГОСТ 2246-70	Проволока		Св-04Х19Н11М3			
					Итого:	0,3862	

АРХИВНЫЙ ЭКЗЕМПЛЯР

Инв. N подл. | Подп. и дата | Взам. инв. N
R3.03733.1.0.13 | |

Изм.	Кол. уч.	Лист	N док.	Подпись	Дата
Инж. 2к.		Сидоренко			17.05
Пров. инж. 2к.		Случевская			17.05
Пров. вед. инж.		Махотина			17.05
Нач. гр.		Хубрев			17.05
Н. контр.		Краснояров			25.05

Инв. N подл. R3.03733.1.0.13
Лист 417

R3.ТС10.3071.013.01.00.009

Ростовская АЭС Блок 3

Редакторное отделение Герметичная часть Трубопроводы байпасной очистки воды I контура Рр больше 2,2 МПа	Стадия	Лист	Листов
	Р	1	1
Опора скальзящая направляющая (проходка) 3ТС20Y074	ОАО "НИАЭП" 2012		

Формат А3